## MAGNA 32–40

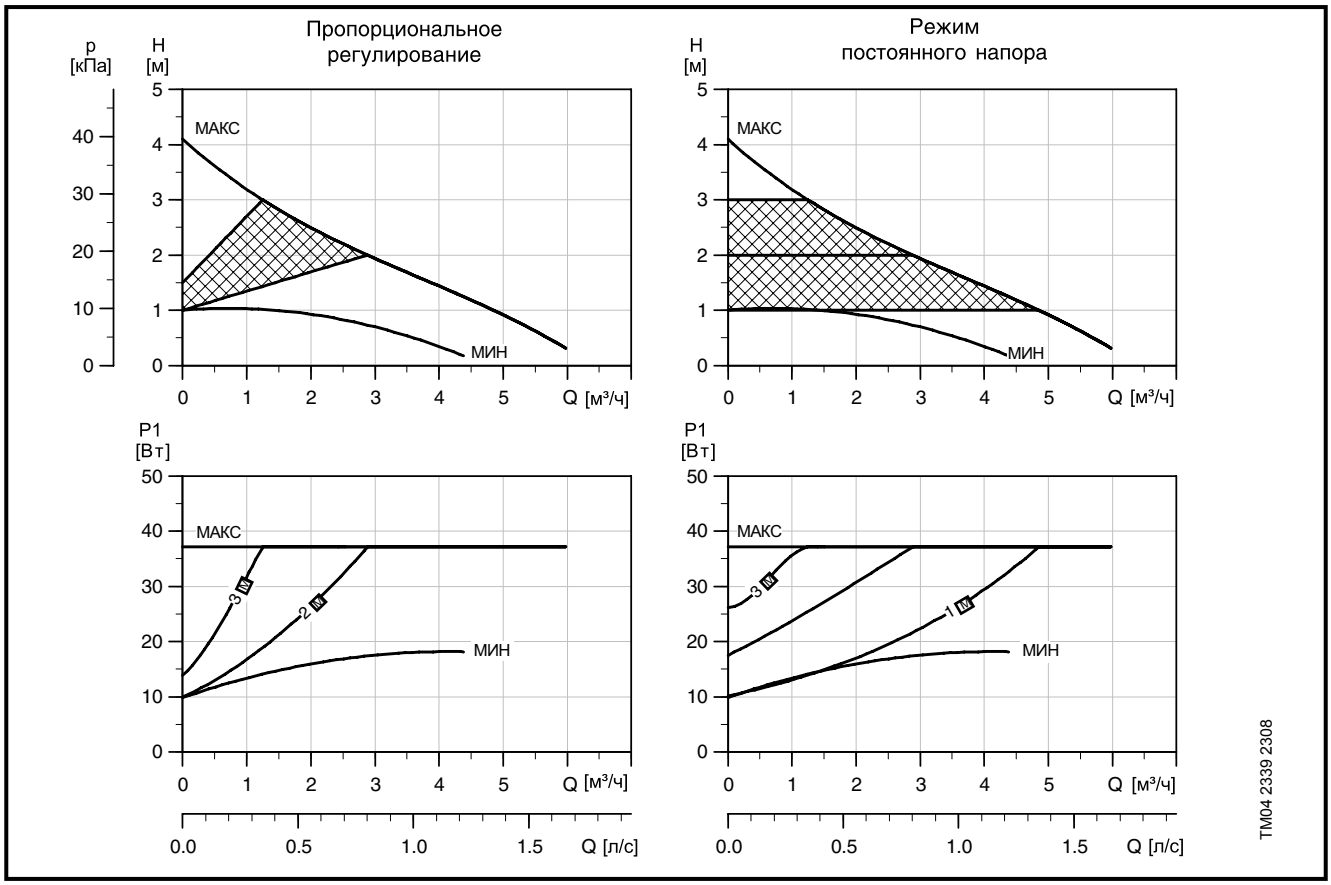


## Параметры электрооборудования

| $U_n$[В] | | $P_1$[Вт] | $I_n$[A] |
|---|---|---|---|
| 1 x 230–240 В | Мин. | 10 | 0.09 |
| | Макс. | 37 | 0.28 |

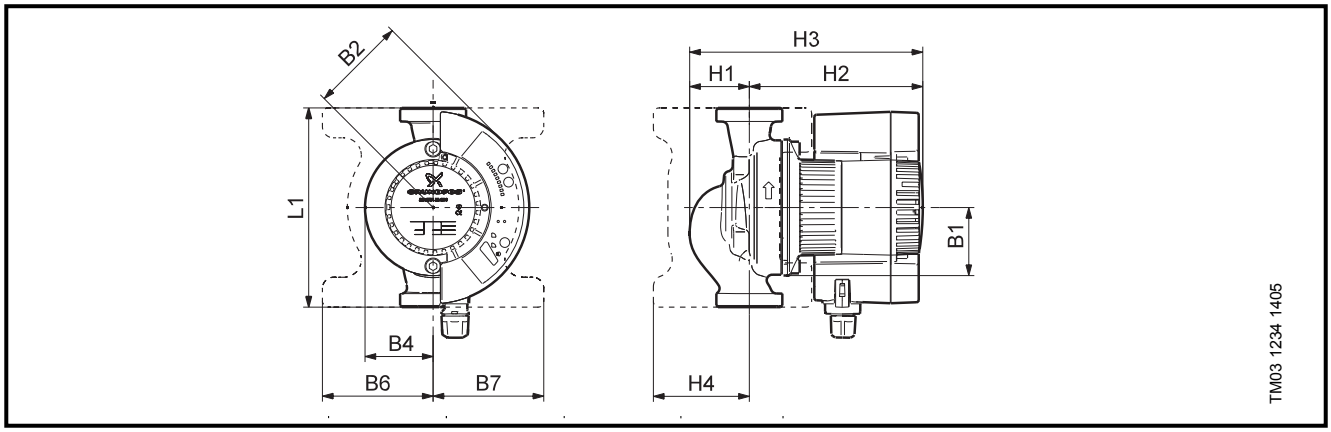


## Размеры и масса

| Тип насоса PN 6 / PN 10 | Габаритные размеры [мм] | | | | | | | | | | Масса [кг] | |
|---|---|---|---|---|---|---|---|---|---|---|---|---|
| | L1 | B1 | B2 | B4 | B6 | B7 | H1 | H2 | H3 | H4 | Нетто | Брутто |
| MAGNA 32–40 | 180 | 62 | 87 | 62 | 100 | 100 | 54 | 157 | 211 | 85 | 4,6 | 5,5 |