5. Sololift2 C-3

Sololift2 C-3 представляет собой компактную, готовую к монтажу, автоматическую канализационную насосную установку. Используется в зданиях любого типа для перекачивания серых стоков без фекалий.

Установка сконструирована согласно EN 12050-2.

TM04 9731 5010

Рис. 28 Sololift2 C-3

Области применения

Sololift2 C-3 подходит для перекачивания серых стоков от стиральных и посудомоечных машин, ванны, душа, умывальника или кухонной мойки. Установка предназначена для фронтального монтажа в стене. Профессиональная конструкция позволяет перекачивать стоки температурой до 75 °C при непрерывном режиме работы и до 90 °C в течение 30 минут.

Обычно эти установки применяются:

- В подвальных помещениях ниже уровня канализации.
- В связи с реконструкцией или модернизацией зданий, в которых водоотведение самотёком невозможно из-за того, что канализационная труба находится на большом расстоянии, например, от чердака.

TM05 0388 0911

Рис. 29 Пример применения

Возможности и преимущества

Прочность и эксплуатационная надёжность

- Мощный электродвигатель гарантирует оптимальную эксплуатационную надёжность во время перекачивания серых стоков при температуре до 90 °C.

Лёгкий монтаж и замена

- Регулируемые по высоте входные и выходные соединения обеспечивают лёгкость монтажа и замены.
- Два выбираемых уровня включения соответствуют любому применению. Кроме того, благодаря узкой конструкции установки её можно монтировать в тесных местах.

Простой уход и техническое обслуживание

- Съёмный, компактный узел "насос-электродвигатель" позволяет выполнить любую процедуру по техобслуживанию быстро и чисто.
- Нет необходимости отсоединять напорную и подводящую линии или демонтировать агрегат для выполнения техобслуживания.

Инструкция по подбору

Так как Sololift2 C-3 используется в сочетании с несколькими устройствами, необходимо учитывать максимальную производительность каждого устройства относительно различных диаметров нагнетательных трубопроводов при минимальной незаиляющей скорости v = 0,7 м/с.

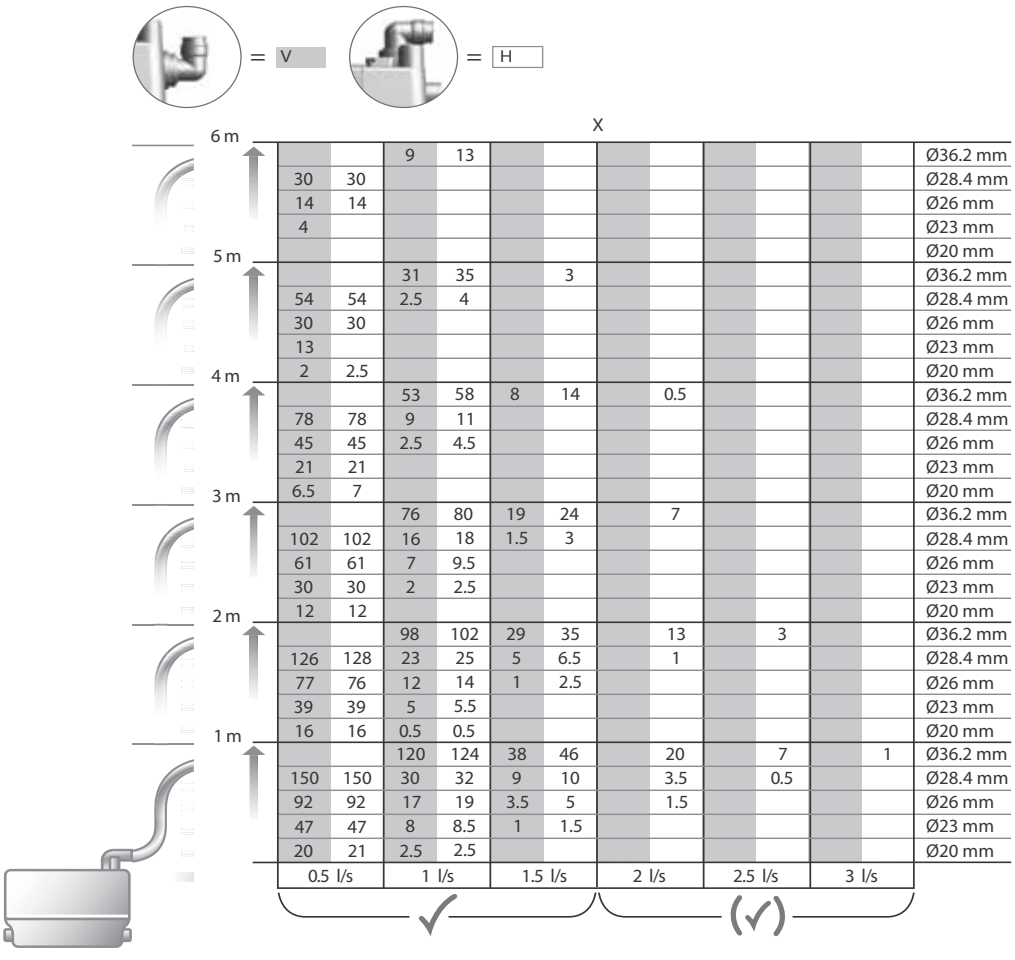

Рис. 30 Длина и высота трубопроводов относительно внутреннего диаметра трубы и требуемой пропускной способности

На рис. 30 указаны максимальные значения длины и высоты нагнетательных трубопроводов в метрах относительно внутреннего диаметра трубы и производительности устройства. Для обеспечения оптимальной работы установки общий приток не должен превышать указанную в таблице пропускную способность, которая зависит от диаметра, высоты и длины трубы. Четыре колена, обратный клапан и задвижка уже учтены.

Если значение пропускной способности превысит 1,5 л/с, может увеличиться уровень шума.
Если пропускная способность выше 1,5 л/с не требуется, рекомендуем по возможности выбирать трубы с диаметром, который гарантирует пропускную способность ниже 1,5 л/с.

Особенности конструкции

Sololift2 C-3	Описание	
	Поз.	**Эксплуатационная надёжность**
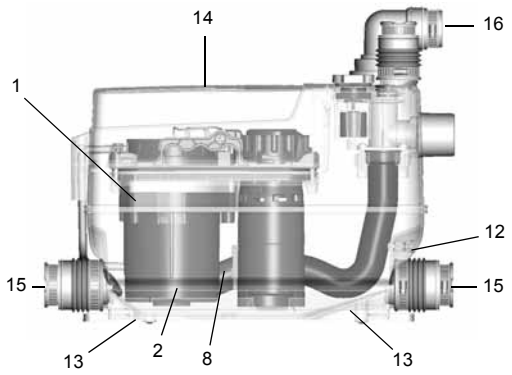	1	Электродвигатель Мощный электродвигатель обеспечивает перекачивание серых стоков при температуре до 90 °C от бытовых и промышленных стиральных машин и посудомоечных машин. Предусмотрена защита электродвигателя посредством термовыключателя с автоматическим перезапуском. Три уплотнения вала и дополнительная шевронная манжета гарантируют длительный срок службы.
	2	Свободный проход Вихревой насос со свободным проходом частиц размером 20 мм и внутренним клапаном автоматического отведения воздуха для обеспечения стабильного пуска.
	3	Вентиляционный клапан Вентиляционный клапан с угольным фильтром и защитой от перелива. Возможность подсоединить вентиляционную трубу, например, на крыше.
	4	Резервуар Герметичный резервуар выдерживает избыточное давление от подводящего трубопровода до 2,5 м водяного столба.
TM05 0494 1111	5	Обратные клапаны Обратные клапаны предотвращают обратное и перекрестное течение жидкости во всасывающий трубопровод.
	Поз.	**Простой уход и техническое обслуживание**
	6	Доступ к составным частям Конструкция с сухим электродвигателем для простого и чистого обслуживания.
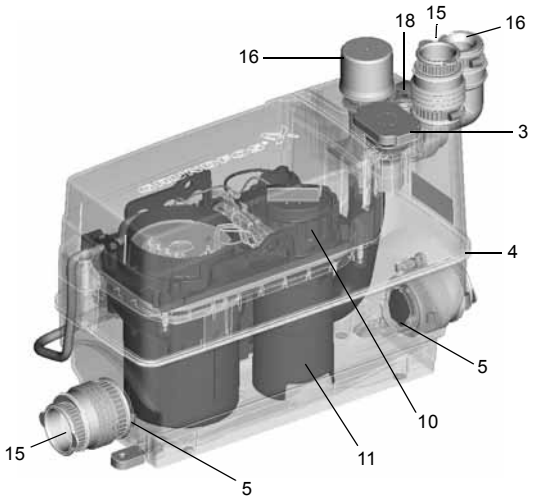	7	Компактный узел Насос, двигатель и контроллер составляют компактный функциональный узел, который легко демонтируется для выполнения техобслуживания и замены. Если требуется обслуживание, нет необходимости отсоединять резервуар Sololift2 и трубы.
	8	Автоматическая трубная муфта Саморегулирующаяся автоматическая трубная муфта облегчает сборку.
	9	Винты Все основные винты являются невыпадающими, что упрощает обслуживание.
	10	Реле уровня Реле уровня можно демонтировать, не опуская руки вовнутрь резервуара.
	11	Два уровня пуска Два уровня пуска, т.е. низкий уровень пуска, который подходит для современных плоских душевых поддонов и более высокий уровень пуска, который используется для подачи от стиральной машины или ванны.
	12	Подсоединение слива Возможен дополнительный слив из резервуара при подсоединении сливного шланга.
TM05 0487 1111	13	Дно Дно с закругленными стенками для сведения к минимуму вероятности образования застойных зон.
	Поз.	**Лёгкий монтаж и замена**
	14	Размеры Очень компактная конструкция. Расположение напорных и подводящих патрубков гарантирует лёгкую замену Sololift+ и подобных агрегатов других производителей на новый Sololift2. Никаких дополнительных сантехнических работ не требуется.
	15	Всасывание Эксцентрические, регулируемые по высоте, соединительные вставки для боковых подводящих патрубков, в дополнение к подводящему патрубку в верхней части резервуара.
	16	Нагнетание Поворачиваемый на 360 ° переходник со встроенным обратным клапаном позволяет выбирать направление нагнетания (вертикальное или горизонтальное), что упрощает процедуру замены.
	17	Опоры для монтажа на полу Опоры для монтажа на полу легко крепятся.
TM05 0495 1111	18	Предусмотрен разъём для установки дополнительного аварийного поплавкового выключателя, закрыт заглушкой. Может быть использован при необходимости.

Требования к монтажу

В данном разделе приводятся примеры монтажа, и описываются требования к монтажу. Монтаж выполняется быстро и легко с использованием гибких подводок с различными переходниками практически для любого диаметра труб.

Уровни пуска и останова установлены с учётом использования для современных плоских душевых поддонов.

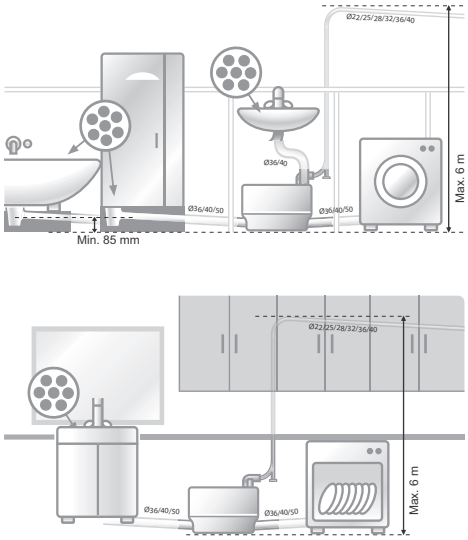

TM05 0392 0911

Рис. 31 Примеры монтажа

Примечание: Желательно, чтобы первая секция нагнетательного трубопровода была вертикальной. Все горизонтальные трубопроводы должны иметь наклон не меньше 1 % относительно основной канализационной трубы.

Параметры, приведенные на рис. 32, должны быть соблюдены.

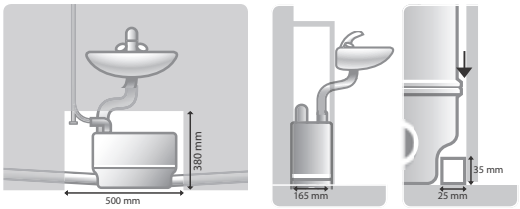

TM05 0393 0911

Рис. 32 Обязательные параметры

Если установка смонтирована внутри стены или в напольной системе, должны быть соблюдены все минимальные расстояния, чтобы гарантировать доступ к установке для осмотра и техобслуживания.

Поплавковый выключатель можно переместить и установить более высокий уровень пуска для повышения производительности насоса, чтобы увеличить приток от стиральной машины, посудомоечной машины или ванны. Поплавковый выключатель можно также вынуть для осмотра и очистки, если это необходимо. См. рис. 33.

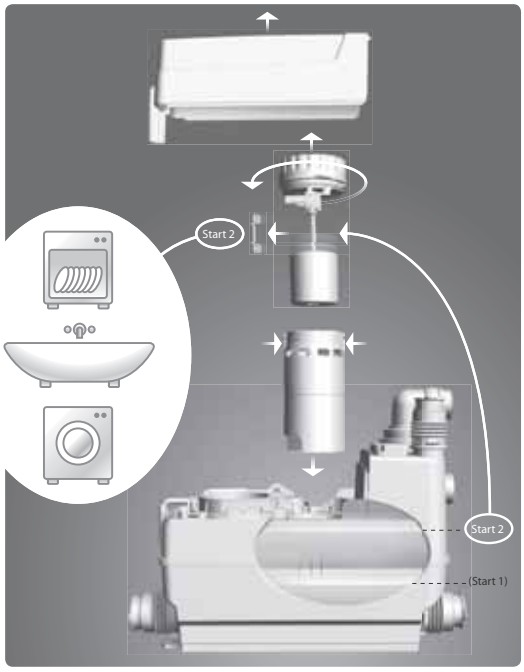

TM05 0617 1311

Рис. 33 Регулировка поплавкового выключателя

Соединения

TM05 0363 0911

Рис. 34 Горизонтальное или вертикальное расположение напорного патрубка

Поворачиваемый на 360 ° переходник для нагнетательного трубопровода можно установить горизонтально или вертикально. Переходник имеет встроенный обратный клапан.

Соединения для нагнетательного и подводящего трубопроводов можно адаптировать под следующие диаметры труб:

Соединение	Наружный диаметр						
	Ø22	Ø25	Ø28	Ø32	Ø36	Ø40	Ø50
Нагнетание	●	●	●	●	-	●	-
Верхнее подсоединение подводящего патрубка	-	-	-	●	-	●	-
Боковое подсоединение подводящего патрубка [1]	-	-	-	-	-	●	●

[1] Одна соединительная вставка входит в комплектацию. Дополнительные соединительные вставки поставляются как принадлежности.

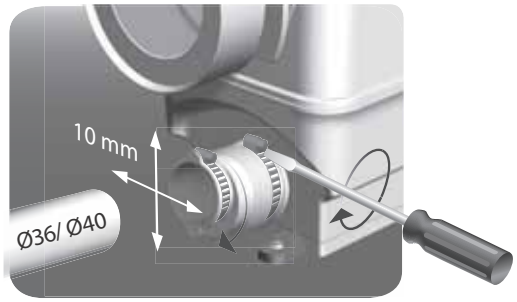

TM05 0376 0911

Рис. 35 При использовании подводящих трубопроводов ∅36/40 возможно боковое выравнивание и выравнивание по высоте

Номера продуктов

Продукт	Разъём	Регион	Номер продукта
Sololift2 C-3	Schuko	Россия	97775322

Принадлежности

Продукт	Описание	Номер продукта
Устройство аварийной сигнализации, LC A2 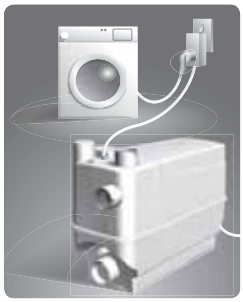 TM05 0397 0911	Устройство аварийной сигнализации встроено в разъём и штекер Шуко для останова стиральной или посудомоечной машины в случае обратного потока в Sololift2 и/или подачи звукового сигнала. $I_{макс.}$ = 16 A Питание: 230 В, 50 Гц. Беспотенциальный контакт: 3A, 250 В AC или 30 В DC. Зуммер: 97 дБ(A)/1 м. Размеры: 140 x 60 x 90 мм.	по запросу
Поплавковый выключатель 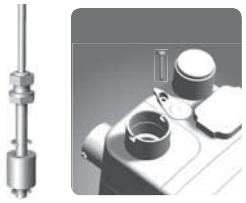 TM05 0398 0911	Магнитный поплавковый выключатель для устройства аварийной сигнализации LC A2. Длина кабеля: 10 м.	по запросу
Шланг для замены TM05 0377 1111	Гибкий шланг из ПВХ с двумя хомутами и переходником для выходного патрубка Sololift2. Размеры: • Длина: 500 мм. • Внутренний диаметр: ∅32. • Наружный диаметр: ∅38.	по запросу
Комплект переходника, подводящий трубопровод 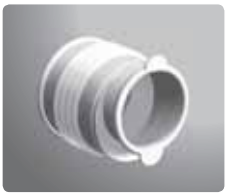 TM05 0378 0911	Комплект, второй подводящий патрубок ∅50/50/40	по запросу
Кольцо переходника, ∅36 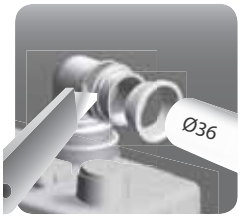 TM05 0379 0911	Комплект, переходник ∅36 UK Используется для нагнетательного и подводящего патрубков. **Примечание:** Данный переходник входит в комплектацию исполнения для Великобритании.	по запросу

Технические данные

Данные механической части

Масса нетто	6,6 кг
Ёмкость резервуара	5,7 л
Гибкий напорный патрубок	∅22/25/28/32/36/40
Размеры возможного входа	1 x ∅32/36/40, верхнее подсоединение 2 x ∅36/40/50, сбоку
Уровни пуска и останова	Уровень пуска 1: 65 мм над уровнем пола Уровень пуска 2: 115 мм над уровнем пола Уровень останова: 35 мм над уровнем пола
Значение pH перекачиваемой жидкости	от 4 до 10
Максимальная температура жидкости	75 °C постоянно 90 °C в течение 30 минут
Температура окружающей среды	от +5 °C до +35 °C
Режим работы	S3-50 % - 1 мин. (30 сек. вкл.; 30 сек. выкл.)

Данные электрооборудования

Напряжение питания	1 x 220-240 В - 10 %/+ 6 %, 50 Гц
Потребляемая мощность, P1	Макс. 640 Вт
Номинальный ток	3,1 A
Коэффициент мощности (cos φ)	0,66/0,90
Частота вращения	2800 мин$^{-1}$
Класс защиты	IP44
Класс изоляции	F
Соединительный кабель	1,2 м, 0,75 мм^2 (H05VV-F-3G)

Рабочие характеристики

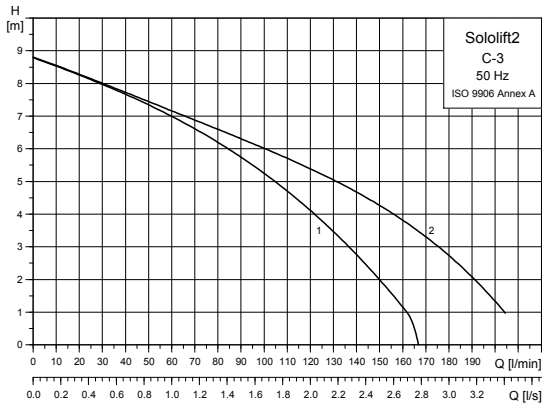

TM04 9880 0211

Рис. 36 Кривая рабочей характеристики Sololift2 C-3

Обозначения

Поз.	Наименование
1	Горизонтальный выпускной патрубок
2	Вертикальный выпускной патрубок

Размеры

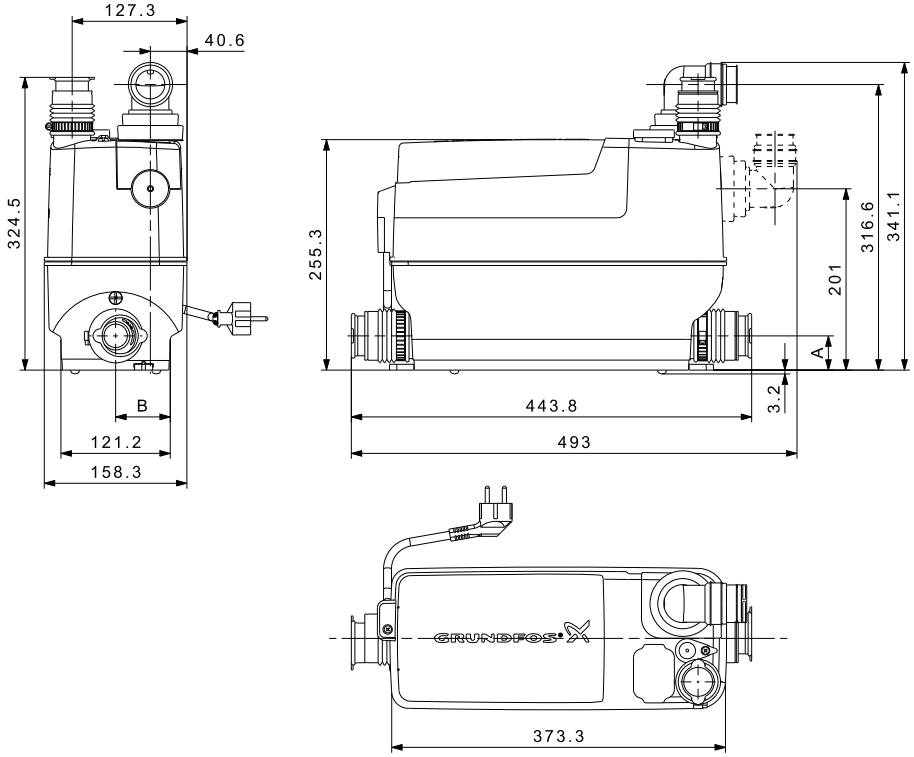

TM04 9917 0311

Рис. 37 Габаритные чертежи Sololift2 C-3

Диаметр трубы	Тип муфты подключения	A (мм)		B (мм)	
		Мин.	Макс.	Мин.	Макс.
∅36/40	Эксцентрический	33	43	56	66
∅50	Соосный	38		61	

Маркировка и сертификаты

Описание

Установки Sololift2 имеют маркировку CE и следующие сертификаты:
- VDE
- EMV
- TÜV/LGA
- РСТ АЯ56

Маркировка

CE

Сертификаты

VDE EMV LGA Type-tested and monitored guaranteed with tested quality РСТ АЯ56

Конструкция и комплектация оборудования

Sololift2 C-3 поставляется с резервуаром из композитного материала, устойчивого к воздействию сточных вод, в котором имеется смотровая крышка.

Характеристики:
- Переходник (патрубок) для подводящих трубопроводов ∅32 и ∅40.
- Два дополнительных боковых подводящих патрубка. Одна соединительная вставка с хомутами входит в комплектацию.
- Два боковых подводящих патрубка со встроенными обратными клапанами, защищающими от обратного течения жидкости.
- Переходник с шланговым наконечником для подключения стиральной или посудомоечной машины.
- Вентиляционный клапан с угольным фильтром, защита от перелива и встроенный переходник для вентиляционного патрубка ∅20.
- Автоматическая трубная муфта для подсоединения насосного узла.
- Объединенные в один узел насос и электродвигатель фиксируются в резервуаре тремя невыпадающими винтами. Напорный патрубок насоса, подключающийся к внутреннему трубопроводу резервуара, фиксируется автоматической трубной муфтой внутри резервуара.
- 1,2 м кабель и штекер. См. раздел *Технические данные*, стр. 30.
- Гибкий соединительный шланг для всасывающих трубопроводов ∅32 и ∅40.
- Опоры для монтажа на полу, включая винты и дюбели.
- Обратный клапан.
- Переходники для нагнетательного трубопровода диаметром от ∅22 до ∅40.
- Сливной шланг с хомутами и краном.