UP 15-14 B, BU, BT, BUT 80 1 x 230 В, 50 Гц

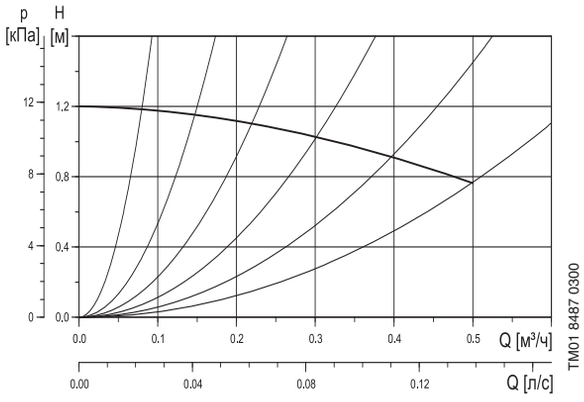

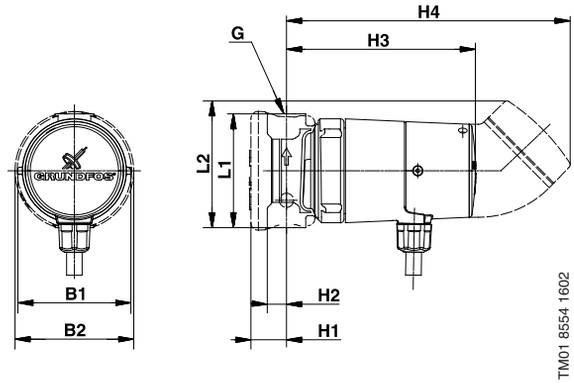

P_1 [Вт]	$I_{1/1}$ [A]
25	0.11

Фитинги для насосов модели COMFORT:	См. стр. 55
Давление в гидросистеме:	Макс. 10 бар
Температура перекачиваемой жидкости:	от +2°C до +95°C (TF 95)

Тип насоса	Размеры [мм]									Масса [кг]		Объем поставки [м³]
	L1	L2	H1	H2	H3	H4	B1	B2	G	Нетто	Брутто	
UP 15-14 B	80	–	25	13.5	133	–	79.5	84	Rp 1/2	1.00	1.12	0.0026
UP 15-14 BU	80	90	25	13.5	–	205	79.5	84	Rp 1/2	1.15	1.31	0.0034
UP 15-14 BT	80	–	25	13.5	155	–	79.5	84	Rp 1/2	1.05	1.24	0.0034
UP 15-14 BUT	80	90	25	13.5	–	205	79.5	84	Rp 1/2	1.16	1.32	0.0034

UP 15-14 B PM 80 1 x 230 В, 50 Гц

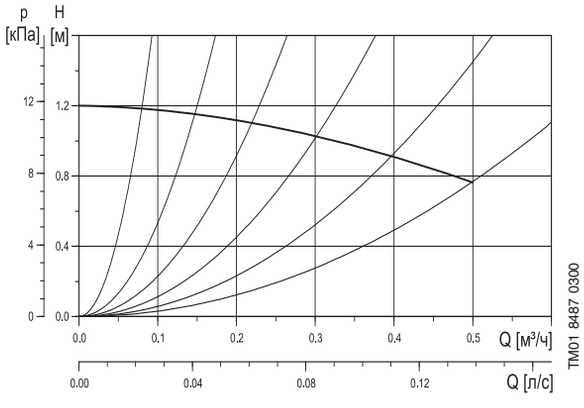

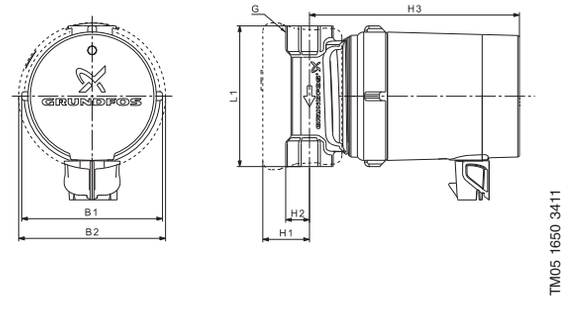

P_1 [Вт]	$I_{1/1}$ [A]
8	0.07

Фитинги для насосов модели COMFORT:	См. стр. 55
Давление в гидросистеме:	Макс. 10 бар
Температура перекачиваемой жидкости:	от +2°C до +95°C (TF 95)

Тип насоса	Размеры [мм]							Масса [кг]		Объем поставки [м³]
	L1	H1	H2	H3	B1	B2	G	Нетто	Брутто	
UP 15-14 B PM	80	25	13.5	119	79.5	84	Rp 1/2	1.00	1.12	0.0026