## UP 15-14 BA PM 80 1 x 230 В, 50 Гц

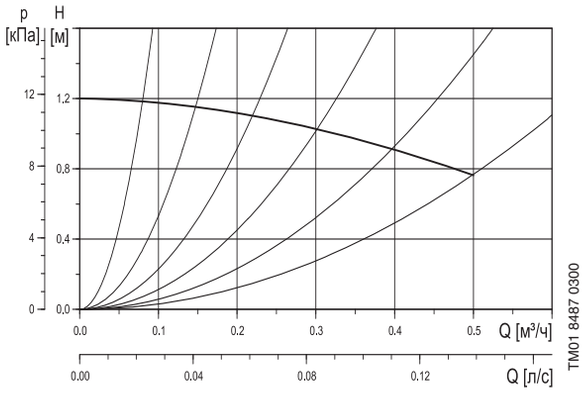


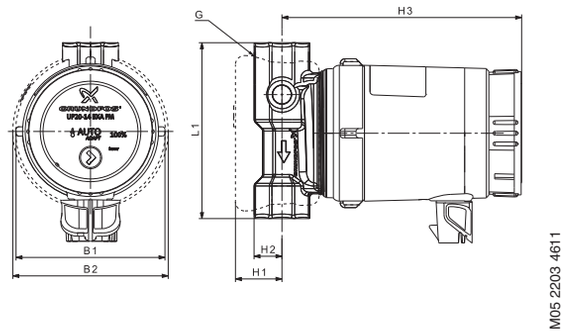


| $P_1$ [Вт] | $I_{1/1}$ [A] |
|---|---|
| 8 | 0.07 |

| | |
|---|---|
| Фитинги для насосов модели COMFORT: | См. стр. 55 |
| Давление в гидросистеме: | Макс. 10 бар |
| Температура перекачиваемой жидкости: | от +2°C до +95°C (TF 95) |

| Тип насоса | Размеры [мм] | | | | | | | Масса [кг] | | Объем поставки [м³] |
|---|---|---|---|---|---|---|---|---|---|---|
| | L1 | H1 | H2 | H3 | B1 | B2 | G | Нетто | Брутто | |
| UP 15-14 BA PM | 80 | 25 | 13.5 | 129 | 79.5 | 84 | Rp 1/2 | 1.00 | 1.12 | 0.0026 |

## UP 20-14 BX, BXU, BXT, BXUT 110 1 x 230 В, 50 Гц

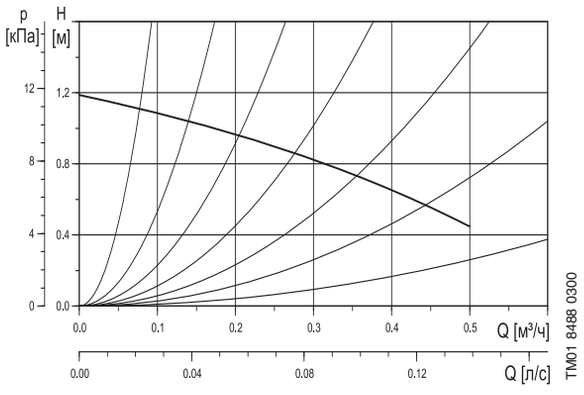


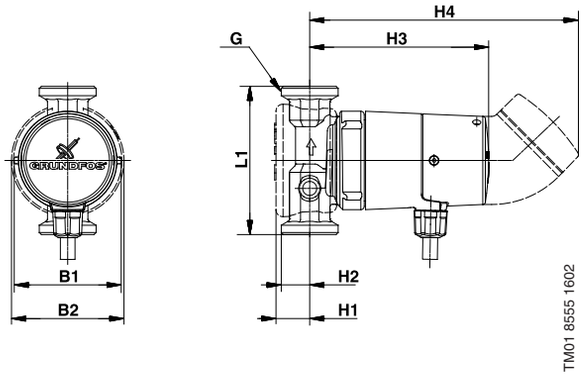


| $P_1$ [Вт] | $I_{1/1}$ [A] |
|---|---|
| 25 | 0.11 |

| | |
|---|---|
| Фитинги для насосов модели COMFORT: | См. стр. 55 |
| Давление в гидросистеме: | Макс. 10 бар |
| Температура перекачиваемой жидкости: | от +2°C до +95°C (TF 95) |

| Тип насоса | Размеры [мм] | | | | | | | | Масса [кг] | | Объем поставки [м³] |
|---|---|---|---|---|---|---|---|---|---|---|---|
| | L1 | H1 | H2 | H3 | H4 | B1 | B2 | G | Нетто | Брутто | |
| UP 20-14 BX | 110 | 25 | 21 | 133 | – | 79.5 | 84 | 1 1/4 | 1.20 | 1.35 | 0.0026 |
| UP 20-14 BXU | 110 | 25 | 21 | – | 205 | 79.5 | 84 | 1 1/4 | 1.35 | 1.51 | 0.0034 |
| UP 20-14 BXT | 110 | 25 | 21 | 155 | – | 79.5 | 84 | 1 1/4 | 1.25 | 1.44 | 0.0034 |
| UP 20-14 BXUT | 110 | 25 | 21 | – | 205 | 79.5 | 84 | 1 1/4 | 1.36 | 1.52 | 0.0034 |