UP 20-30 N (K) 150 1 x 230 В, 50 Гц

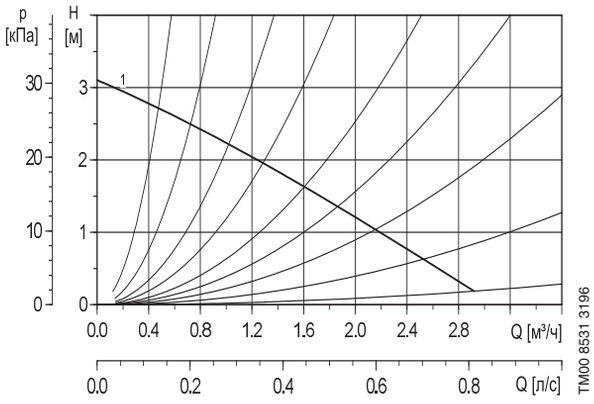

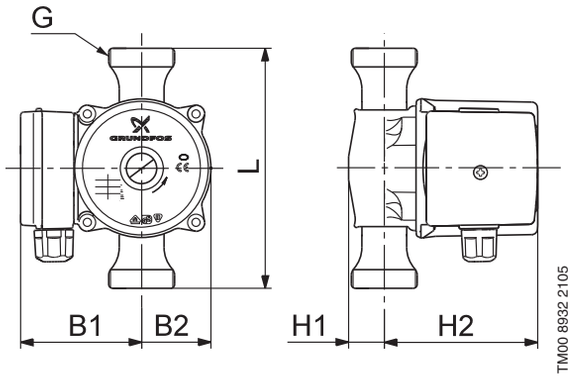

Скорость	P_1 [Вт]	$I_{1/1}$ [A]
1	75	0.31

Давление в гидросистеме:	Макс. 10 бар
Температура перекачиваемой жидкости:	от +2°C до +110°C (TF 110) от -25°C до +95°C (TF 110) (исполнение K)

Тип насоса	Размеры [мм]						Масса [кг]		Объем поставки [м³]
	L	H1	H2	B1	B2	G	Нетто	Брутто	
UP 20-30 N	150	28	100	75	43	1 1/4	2.1	2.3	0.004