Технические данные

Подача	420 л/ч
Напор	5,4 м
Уровень pH перекачиваемой жидкости	>2,7
Температура перекачиваемой жидкости	35°C 80°C в течение минуты
Потребляемая мощность	80 Вт
Номинальный ток:	0,7 A
Напряжение	1 x 230 В, 50 Гц
Полезный объем контейнера для сбора конденсата	0,85 л
Напорный патрубок	12 мм
Приемный патрубок	24 мм

GRUNDFOS Conlift это комплектная, готовая к подключению водоподъемная насосная установка со встроенным обратным клапаном для автоматического удаления конденсата.

Назначение

Насосная установка Conlift предназначена для откачивания конденсата из:

- водогрейных котлов, работающих по принципу максимального использования теплоты сгорания топлива;
- кондиционеров;
- приборов охлаждения и морозильных камер;
- влагопоглотителей;
- испарителей.

Насосная установка Conlift может откачивать конденсат из водогрейных котлов, работающих по принципу максимального использования теплоты сгорания топлива, с водородным показателем pH от 2,7 и выше при теплопроизводительности до 200 кВт, если котел работает на:

- газе,
- сжиженном газе,
- мазуте с низким содержанием серы, отвечающем требованиям стандарта DIN 51 603–1.

Монтаж

Установка Conlift может устанавливаться на полу или монтироваться на стене.

Принадлежности

Наименование узла/детали	№ продукта
Установка Conlift	96 11 59 00
Напорный шланг из ПВХ длиной 5 м, с внутренним диаметром 10 мм, с 1 шланговым соединителем и 2 хомутами для крепления	96 11 59 11
1 запорный кран для шланга, внутренний диаметр 10 мм, с 2 хомутами для крепления	96 11 59 12
Установка Conlift L	96 84 56 62

Материалы

Деталь	Наименование материала
Емкость для сбора конденсата	Высокопрочный пластик СФ
Кожух установки	Высокопрочный пластик
Рабочее колесо	Полимерный материал
Корпус насоса	Высокопрочный пластик

Преимущества изделия

① **Безопасность.** При переполнении сборной емкости включается аварийная сигнализация, и насос автоматически отключается
② **Установка снабжена** встроенным зуммером (80 дБа)
③ **Удобство монтажа.** Возможно как напольное, так и настенное крепление установки
④ **Удобство обслуживания**

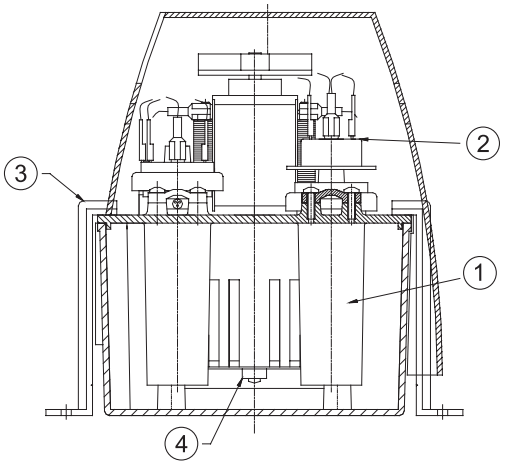

Размеры

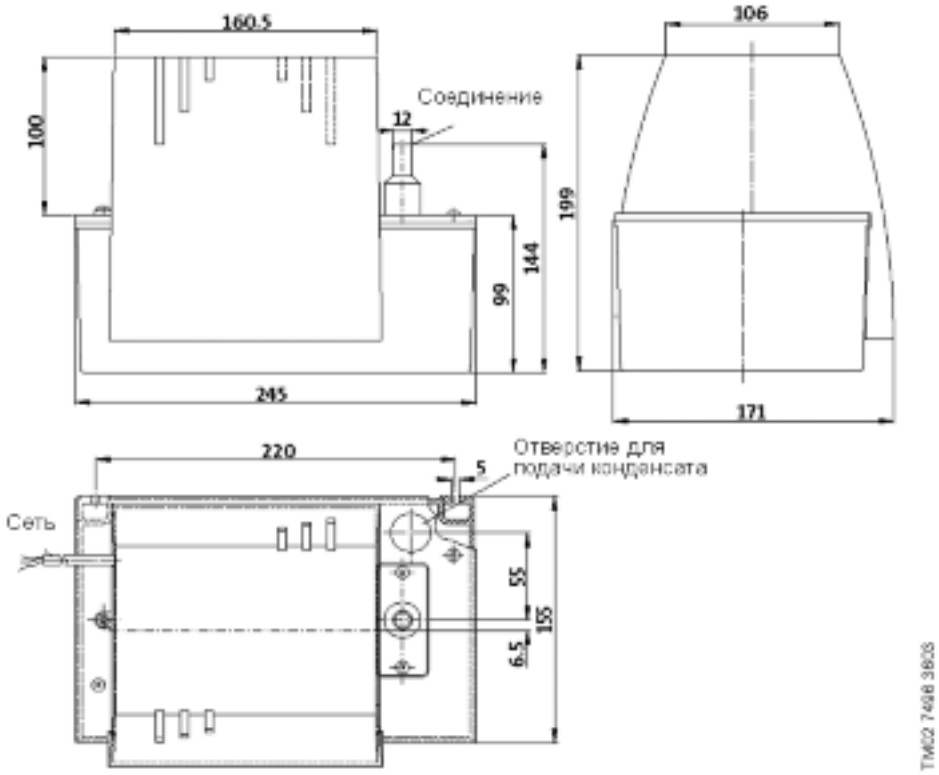

Подключение электрооборудования

- Подключение электрооборудования должно выполняться специалистом–электромонтажником, имеющим допуск местного энергоснабжающего предприятия, с соблюдением действующих местных предписаний. Заказчик должен предусмотреть установку розетки с заземляющим контактом на удалении от водоподъемной установки Conlift около 1...1,5 м.
- Штепсельная розетка с заземляющим контактом для установки Conlift и для электроподключения водогрейных котлов с максимальным использованием теплоты сгорания или кондиционеров/приборов охлаждения должны принадлежать к разным электросетям. Тогда в случае перебоев в электроснабжении или случайном отключении оборудования будет гарантировано откачивание дополнительно скапливающегося конденсата, в результате не возникнет никаких повреждений.
- Для защиты электродвигателя установка Conlift оборудована тепловой защитой, которая при перегрузке прерывает электроснабжение двигателя, а после того, как электродвигатель остынет, автоматически производит его повторный запуск.

Стандартное исполнение водоподъемной насосной установки Conlift оснащено устройством аварийной сигнализации (зуммером).